Riunito Pedicure Colibrì 40 S

Colibrì 40 S è l'ultimo nato tra i Riuniti Pedicure sviluppati e realizzati da BTC e completa la moderna gamma Colibrì.
Interamente prodotto negli stabilimenti di Imola utilizzando moderne soluzioni tecnologiche ed un design essenziale ed elegante, Colibrì 40 S è in grado di garantire all'Operatore tutte le soluzioni ergonomiche ideali all'attività professionale anche in spazi molto ridotti.

L'Unità Pedicure Colibrì 40 S è equipaggiata con le seguenti applicazioni:

- Piano di lavoro in Corian® colore bianco
- Modulo Micromotore Spray con LED integrato "BTC GHIBLI", con sistema a induzione con velocità regolabile fino a 40.000 rpm, leggero e maneggevole non necessita di alcuna manutenzione
- Manipolo Micro con LED integrato e sterilizzabile
- Modulo Siringa 3F completo: aria/acqua/spray
- Tastiera di controllo a membrana per attivare e regolare le funzioni di: velocità rotazione, attivazione/disattivazione spray al Micromotore, accensione della Lampada
- Compressore a secco ventilato, con portata massima 40 l/min e integrato nel vano tecnico
- Cassettiera dotata di guide Push-Pull senza maniglie (garantisce una facile detersione e disinfezione) e all'interno vassoi porta strumenti in alluminio anodizzato.

Si può scegliere tra diversi modelli di Lampade LED con o senza Lente, e aggiungere un Piano Porta-Tray in Acciaio Inox utile per aumentare la superficie dedicata agli strumenti; il tutto perfettamente integrato nel Piano di lavoro in Corian® garantendo un design unico, pulito ed elegante.

Colibrì 40 S

codice	descrizione
9210184-A	COLIBRÌ 40S
9210184-AUV	COLIBRÌ 40 S (con vano UV)

PAG.46 PER I DETTAGLI SUL VANO UV

plug & work

Corian

disinfezione

tecnica spray

Piano di lavoro in Corian®, elegante ed estremamente resistente, ideale per una perfetta pulizia delle superfici.
FORNITO NELLA VERSIONE STANDARD

Fornito nella versione standard con mobile anthea a 3 cassetti e vano tecnico ad anta. Sistema di apertura cassetti Push- Pull e frontali cassetto con colore a scelta.
FORNITO NELLA VERSIONE STANDARD

Gli interni cassetto sono dotabili di vassoi per l'organizzazione degli strumenti.
FORNITO NELLA VERSIONE STANDARD

Tavoletta strumenti predisposta ad accogliere 2 strumenti, il micromotore Ghibli e la siringa.
FORNITO NELLA VERSIONE STANDARD

Colibrì 40 S

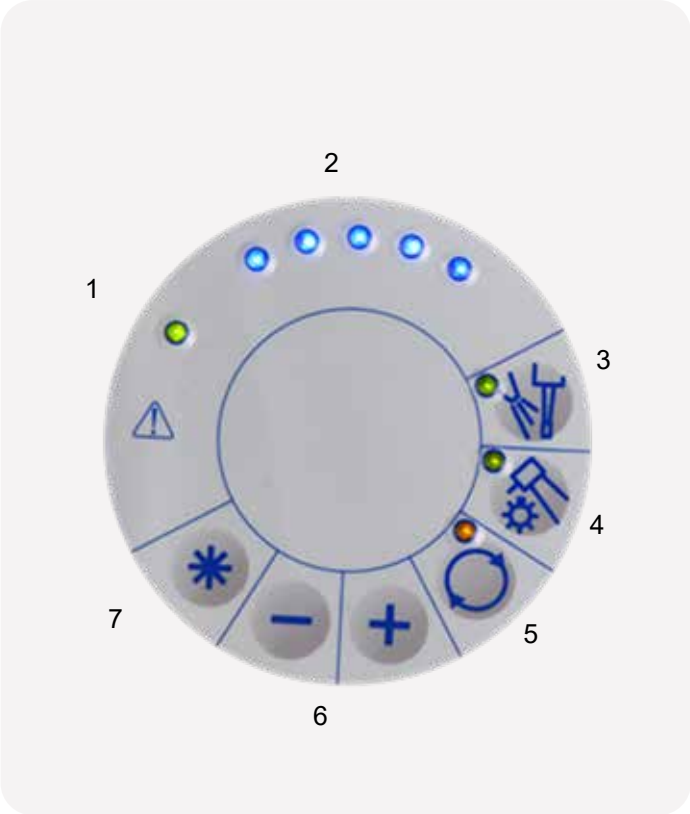

Tastiera di comando a membrana
1. segnale apparecchio alimentato
2. indicazione con 5 led blu a doppia intensità della velocità impostata e della progressione del pedale di comando (con pedale progressivo)
3. pulsante luminoso spray attivo
4. pulsante luminoso fibre ottiche attive
5. pulsante luminoso inversione rotazione del micromotore attiva con segnale sonoro
6. pulsanti +/- per la selezione della velocità massima degli strumenti dinamici
7. pulsante a funzione programmabile (apri-porta, accensione lampada)

FORNITO NELLA VERSIONE STANDARD

Vano UV (al posto del primo cassetto). Interruttore sul frontale del mobile per l'accensione della lampada UV.
FORNITO NELLA VERSIONE CON UV

COMPRESSORE INTEGRATO C40
Compressore integrato all'interno del vano tecnico. Fornisce l'aria necessaria al riunito. Portata 40 l/min.
Vano tecnico completamente insonorizzato.
FORNITO NELLA VERSIONE STANDARD

MICROMOTORE GHIBLI
Micromotore a LED GHIBLI (durata superiore a 50 000 ore).
Micromotore Brushless (nessuna manutenzione richiesta).
24 mesi di garanzia BTC. Velocità massima 40.000 t / pm.
Connessione ISO per manipolo e contrangolo.
FORNITO NELLA VERSIONE STANDARD

MANIPOLO QUARK
Leggero e maneggevole. Rapporto1:1. Giri 100 – 40.000 rpm.
Ghiera di bloccaggio. Autoclavabile e con spray integrato.
OPZIONALE

SIRINGA 3F
Aria, acqua, spray.
FORNITO NELLA VERSIONE STANDARD

codice	descrizione
3490662	MANIPOLO QUARK CON LED

MANIPOLO QUARK LED
Leggero e maneggevole. Rapporto1:1. Giri 100 – 40.000 rpm.
Ghiera di bloccaggio. Autoclavabile e con spray integrato.
OPZIONALE

PEDALE ON/OFF
Attiva il micromotore alla velocità selezionata.
FORNITO NELLA VERSIONE STANDARD

codice	descrizione
9210231	PEDALE PROGRESSIVO

PEDALE PROGRESSIVO
Attiva e regola la velocità del micromotore. Premendo la leva a strumento estratto attiva la funzione Chip blower. Premendo la leva con strumento in rotazione attiva lo spray.
OPZIONALE

Colibrì 40 S

ACCESSORI

codice	descrizione
9210803	SUPPORTO VASSOI

Supporto per vassoi porta- strumenti.
OPZIONALE

Foro per attacco lampada su piano in Corian®.
FORNITO NELLA VERSIONE STANDARD

codice	descrizione
9210802	SUPPORTO LAMPADA

Braccetto supporto lampada. Lunghezza 20 cm.
OPZIONALE

codice	descrizione
3485205	SMART LIGHT

SMART LIGHT
Impugnatura sterilizzabile. 40.000 ore di lavoro.
Potenza 16W. Luce fredda.
OPZIONALE

codice	descrizione
3485129	STARLED EVO

STARLED EVO
Rotazione laterale del proiettore in policarbonato. 7 sorgenti LED ad alta potenza 10,15 W. Vetro ottico 6000K.
OPZIONALE

PAG.68/68 PER SCHEDA TECNICA LAMPADE

SCHEDA TECNICA

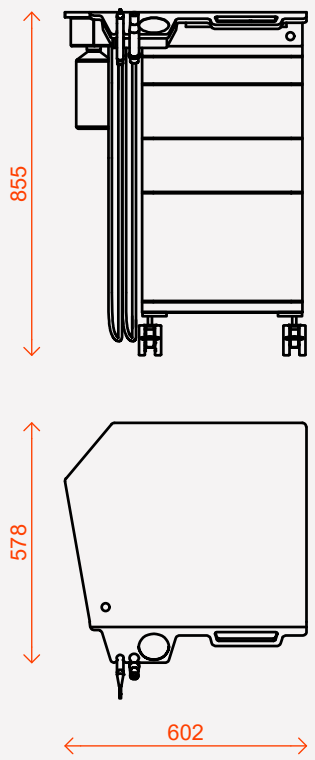

Alimentazione	110- 230 V 50- 60 Hz
Assorbimento Lampada	80 W Max 100 W
Portata aria	1,5- 4,0 bar 40 l/min.
Capacità tanica acqua	1 l
Peso dell'unità	54 kg